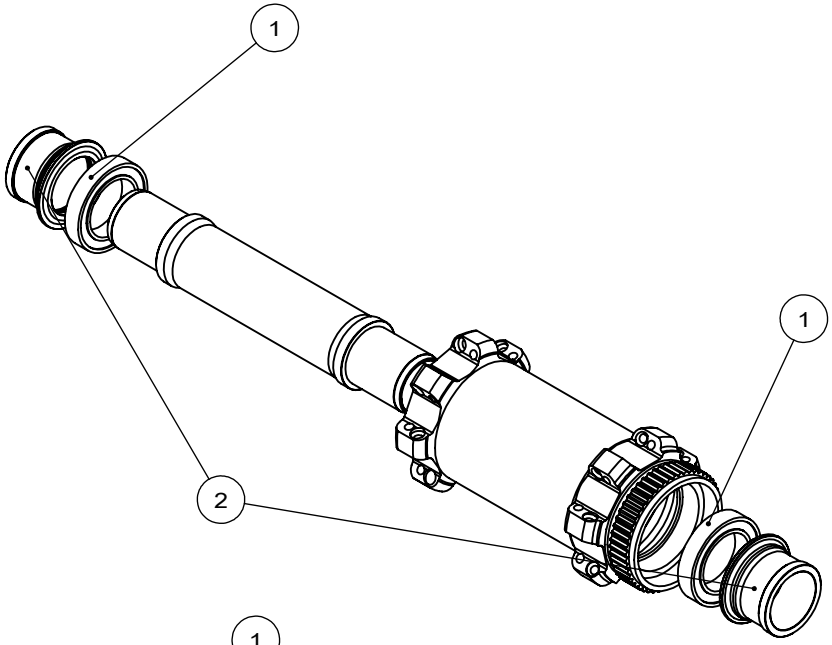

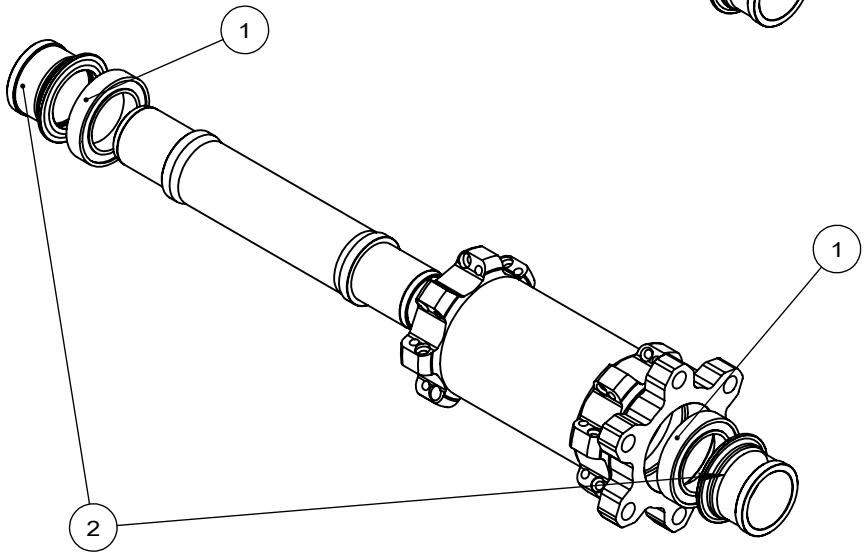

POS	Description	Item Nr.
1	NEWMEN Bearing BB CB 17x26x5 CN LULH	90178
2	NEWMEN MTB Endcap Set Front 15 mm Gen2	90489
3		
4		
5		
6		
7		
8		
9		
10		

NEWMEN

MG-Components GmbH & Co. KG Am Mühlbach 5c 87487 Wiggensbach Germany	Ersatzteile / Spare Parts : NEWMEN Hub MTB 15x100 SP CL 28h Gen2 NEWMEN Hub MTB 15x110 SP CL 28h Gen2 NEWMEN Hub MTB 15x100 SP 6Bolt 28h Gen2 NEWMEN Hub MTB 15x110 SP 6Bolt 28h Gen2
GEN2 Code C2 XXXX / L2 XXXX	Datum / Date :29.11.2018
	This is an universal drawing. Details may differ slightly.

Weitergabe sowie Vervielfältigung dieses Dokuments, Verwertung und Mitteilung seines Inhalts sind verboten, soweit nicht ausdrücklich gestattet.
Zuwiderhandlungen verpflichten zu Schadenersatz. Alle Rechte für den Fall der Patent-, Gebrauchsmuster- oder Geschmacksmustereintragung vorbehalten